+GF+ Nr. 130, T-Stück, egal, ISO/EN B1

Beschreibung: Tempergussfittings aus entkohlend geglühtem Temperguss der Sorte EN-GJMW400-5 hergestellt. Entsprechen nach aktueller ISO 49 und EN 10242 den mit Dessin-Symbol bezeichneten Fittings.

Ausführung: Verzinkt

Betriebsdruck: 25 bar bei -20° bis + 120°C

Art–Nr.	Dimension	a	z	Preis
	Zoll	mm	mm	CHF/Stk
770130202	¼	21	11	7.30
770130203	3/8	25	15	5.50
770130204	½	28	15	4.40
770130205	¾	33	18	6.40
770130206	1	38	21	9.80
770130207	1 ¼	45	26	16.10
770130208	1 ½	50	31	25.30
770130209	2	58	34	34.90
770130211	3	78	48	160.80

Rabatt: 10 Stk 5 %, 20 Stk 10 %, 50 Stk 20 %

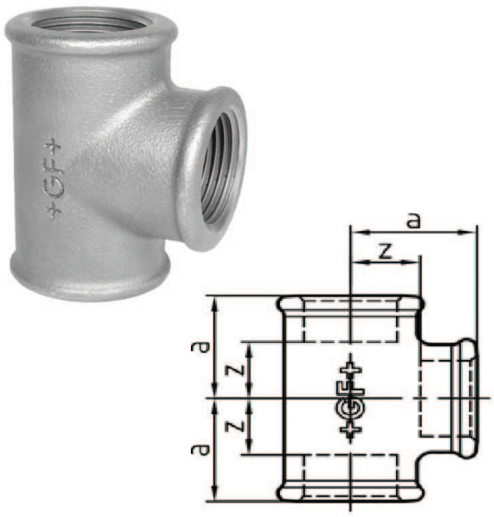

04.10.2024

Gummischwarz
Industriestrasse 32
CH-8108 Dällikon
Tel. +41 44 847 36 37
Fax +41 44 847 36 39
www.gummischwarz.ch
info@gummischwarz.ch